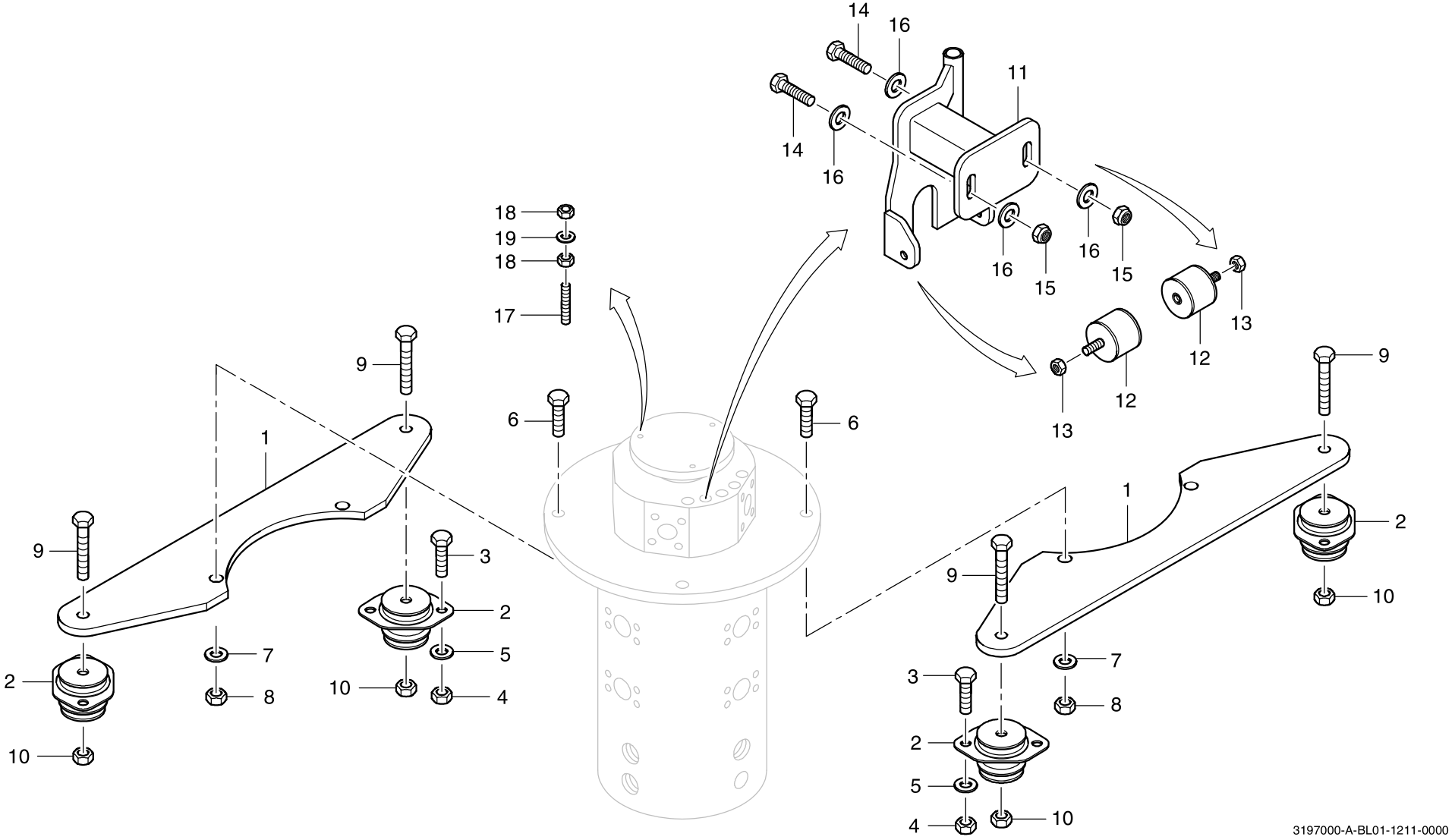GROVE	LAGERUNG ELASTISCH BEARING FLEXIBLY	BILDTAFEL PICTORIAL DISPLAY			GMK3060
		12.11	3197000-ETL A	1/1